SUSTRAi
Basadi 68, Bajo 20750 Zumaia
Tel/Fax : 943860578
Movil : 620237212
e-mail : integracion@sustrainstalaciones.es
www.sustrainstalaciones.es

ASOCIACIÓN NACIONAL DE TIENDAS ESPECIALISTAS EN AUDIO Y VIDEO
ANTEAV

ACTUALIZACION PREVIO QUAD 22 + MONOFONICAS QUAD II

La Quad II irrumpió en el mercado en el año 1953 y el previo Quad 22 en el año 1959. Planteamos 1 nivel de actualización, por las características del equipo, sin incluir el cambio de válvulas en el precio, ya que dependiendo de qué válvulas haya que sustituir en caso necesario, el abanico es formidable.

NIVEL DE REFERENCIA

Lo primero es mejorar la fuente de alimentación, en la que modificaremos el primario y secundario:

1. Sustitución de los diodos de rectificación, por otros ultra rápidos y de alta precisión, de gama alta.
2. Sustitución de los reguladores de tensión, por otros de bajo ruido y mínima distorsión, también ultra rápidos, para proporcionar una corriente estable y limpia.
3. Sustitución de los condensadores por otros de bajo rizado y carga-descarga inmediata de calidad de nivel superior con **grafeno** (novedad absoluta).
4. Sustitución de los condensadores de desacoplo por otros de alta gama para reducir el soplido.
5. Las resistencias de carga serán del 1% de tolerancia, de prestigioso fabricante japonés, totalmente **amagnéticas** (10 veces más caras).

SUSTRAi
Basadi 68, Bajo 20750 Zumaia
Tel/Fax : 943860578
Movil : 620237212
e-mail : integracion@sustrainstalaciones.es
www.sustrainstalaciones.es

ASOCIACIÓN NACIONAL DE TIENDAS ESPECIALISTAS EN AUDIO Y VIDEO
ANTEAV

Importante, aplicación de nanotecnologia, en este caso de **nivel 2**, en contactores, zocalos y conectores, para mejorar drásticamente el contacto y por ello, la transmisión de las señales eléctricas entre los componentes, y repaso de soldaduras, **aplicacando soldadura de estaño con planta pelicular de platino, en los puntos críticos del circuito de audio**.

Sustitución de todo el cableado, por cableado de alta calidad y con cable especial a la entrada y salida de los circuitos (Jena Labs y otros…) y repaso de todas las soldaduras.

Revisión en profundidad del estado de los zócalos de las válvulas. Si están en buen estado, se limpian en profundidad y aplicamos nanotecnología nivel 2. En caso de que estén en mal estado se sustituirán.

Ciertas resistencias, no se cambian si están en buen estado, por las características musicales que aportan al equipo. En caso de que estén mal, las sustituiremos por otras de las mismas características musicales y época.

SUSTRAi
Basadi 68, Bajo 20750 Zumaia
Tel/Fax : 943860578
Movil : 620237212
e-mail : integracion@sustrainstalaciones.es
www.sustrainstalaciones.es

ASOCIACIÓN NACIONAL
DE TIENDAS ESPECIALISTAS
EN AUDIO Y VIDEO
ANTEAV

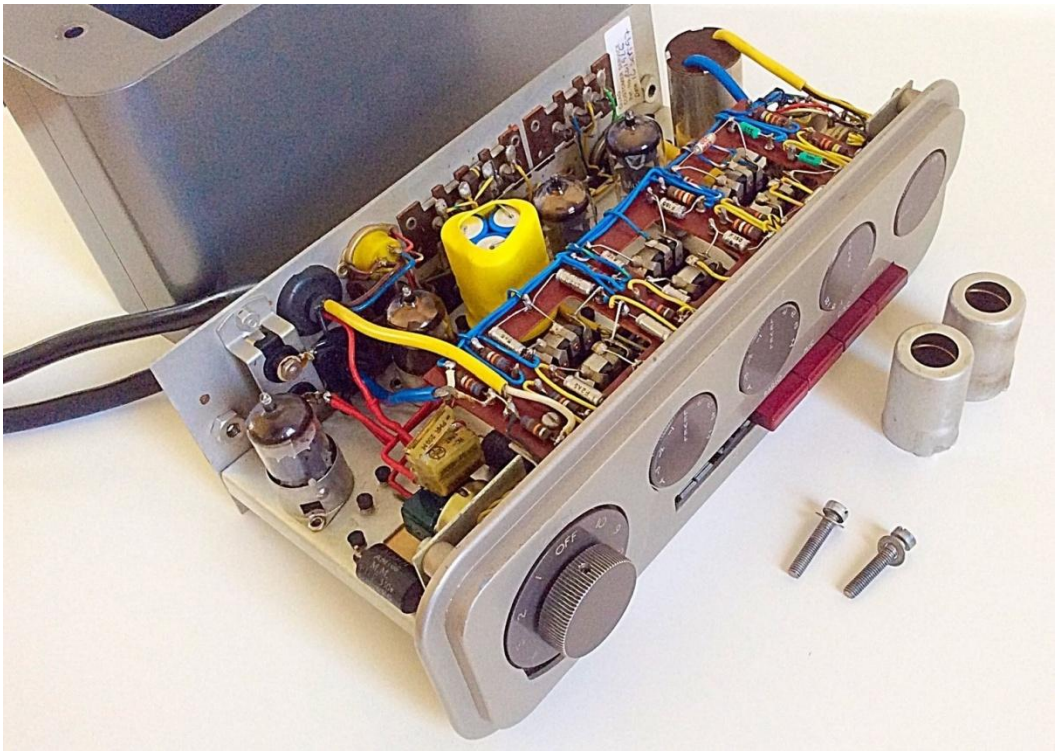

Mantendremos los conectores de salida originales del equipo, para no dañar la estética del mismo. Nos parece muy importante mantener su carácter original en todos los sentidos, sin modificar ni dañar el chasis por colocar conectores exoticos. Los únicos conectores que pondremos nuevos serán las bornas de altavoces, que no dañan la apariencia del mismo y veremos si algún RCA, siguiendo estas premisas.

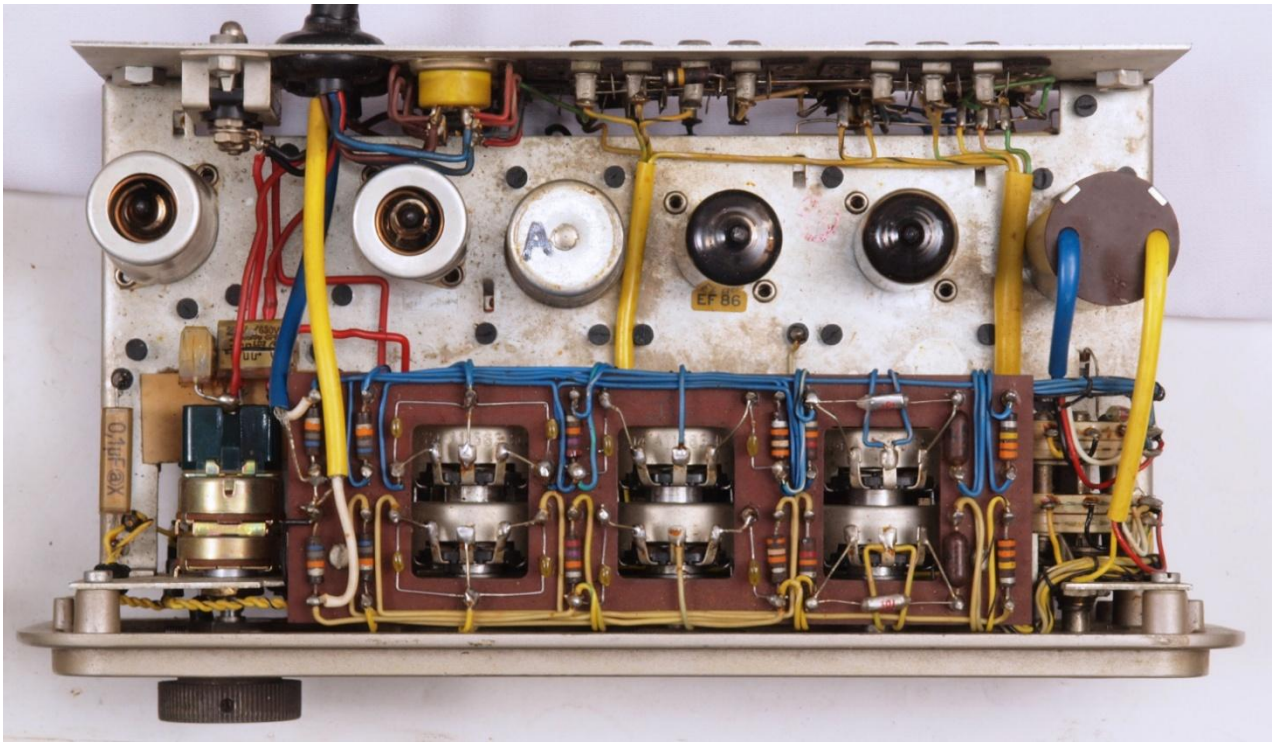

SUSTRAi
Basadi 68, Bajo 20750 Zumaia
Tel/Fax : 943860578
Movil : 620237212
e-mail : integracion@sustrainstalaciones.es
www.sustrainstalaciones.es

ANTEAV
ASOCIACIÓN NACIONAL
DE TIENDAS ESPECIALISTAS
EN AUDIO Y VIDEO

En cuanto a las válvulas, las más críticas son las KT66 originales que lleva. Testearemos todas las válvulas para ver cuanta vida les quedan y en función del resultado, vemos que opciones tenemos. En caso de que les quede vida util, seguiremos con las mismas, informando la vida útil que les queda. En caso contrario, informaremos que tipo de válvulas tenemos para sustituir… ya que no vale cualquiera, y el abanico a elegir depende fundamentalmente del precio de las mismas. Desde buscar una opción mínima, que cumpla con las mínimas y críticas exigencias del sistema, hasta válvulas totalmente exoticas o de la epoca, que varían de precio según esté el mercado. De ello depende rigurosamente el resultado musical final del sonido.

SUSTRAI
Basadi 68, Bajo 20750 Zumaia
Tel/Fax : 943860578
Movil : 620237212
e-mail : integracion@sustrainstalaciones.es
www.sustrainstalaciones.es

ANTEAV
ASOCIACIÓN NACIONAL
DE TIENDAS ESPECIALISTAS
EN AUDIO Y VIDEO

CONCLUSIONES

Qué decir de las Quad II con su previo 22. Este conjunto nos parece una joya de la alta fidelidad, de gran calidad musical y un diseño que nos gusta mucho. Nos parece, no un producto muy bueno, si no una referencia mundial. Una creación sublime… exquisita.

Con la actualización, no cambiaremos el carácter y timbre del equipo, mejoraremos la dinámica y la velocidad de respuesta de forma exponencial, principalmente por las modificaciones de la fuente de alimentación, que aparte de eliminar el soplido de la misma, dará un mayor rendimiento al equipo (un 200% más)

Además, tendremos mayor reconocimiento y estructura tonal, más micro información con un segundo plano más detallado, definición y aireación, con una clara reducción de ruido.

El sonido tendrá mayor altura, más cuerpo, una mayor velocidad musical, que se ajusta al “timing” natural de las grabaciones, con un agudo más detallado... una musicalidad aun más excepcional…

SUSTRAi
Basadi 68, Bajo 20750 Zumaia
Tel/Fax : 943860578
Movil : 620237212
e-mail : integracion@sustrainstalaciones.es
www.sustrainstalaciones.es

ASOCIACIÓN NACIONAL DE TIENDAS ESPECIALISTAS EN AUDIO Y VIDEO
ANTEAV

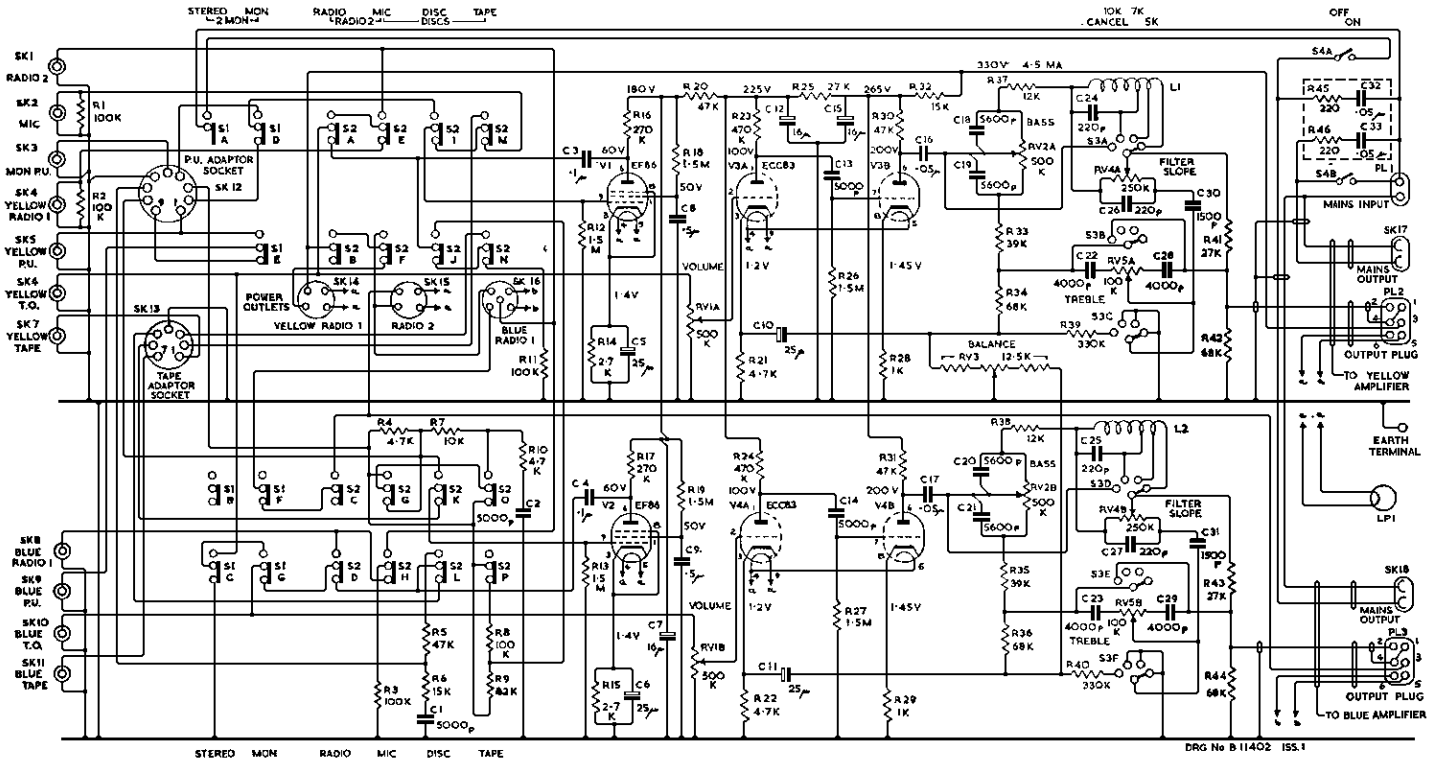

THE VOLTAGE AND CURRENT MEASUREMENTS SHEWN ARE APPROXIMATE, AND ARE ONLY PROVIDED AS A GUIDE. ALLOWANCE SHOULD BE MADE FOR THE LOADING EFFECTS OF A VOLTMETER.

QUAD 22 CONTROL UNIT
CIRCUIT DIAGRAM

Quad II circuit diagram

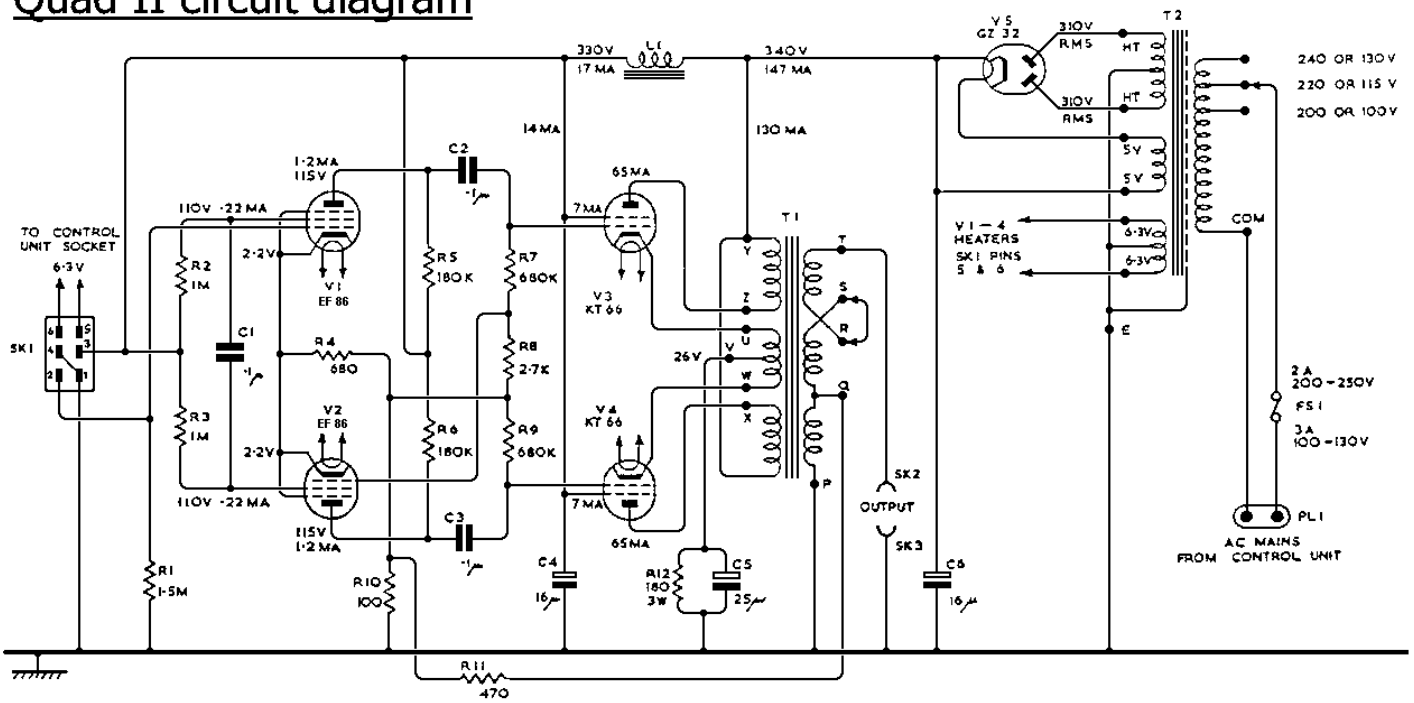

DRG 11175, ISSUE 1.

THE VOLTAGE AND CURRENT MEASUREMENTS SHEWN ARE APPROXIMATE, AND ARE ONLY PROVIDED AS A GUIDE. ALLOWANCE SHOULD BE MADE FOR THE LOADING EFFECTS OF A VOLTMETER.